# ROUGH TERRAIN CRANE

## GR-600N

| 仕　　様 | スペック番号 |
|---|---|
| 60t吊、6段ブーム、2段フルオートジブ、H型アウトリガ | GR-600N-2-00101 |

# 主要諸元

●クレーン

| | | |
|---|---|---|
| クレーン容量 | 9.8mブーム | 60,000kg × 2.8m（14本掛） |
| | 16.6mブーム | 32,000kg × 5.5m （8本掛） |
| | 23.5mブーム | 24,000kg × 5.5m （6本掛） |
| | 30.3mブーム | 12,500kg × 10.0m （4本掛） |
| | 37.2mブーム | 12,000kg × 10.0m （4本掛） |
| | 41.2mブーム | 10,000kg × 11.0m （4本掛） |
| | 44.0mブーム | 8,000kg × 12.0m （4本掛） |
| | 8.0mジブ | 4,000kg × 76° （1本掛） |
| | 12.7mジブ | 2,600kg × 74° （1本掛） |
| | シングルトップ | 5,000kg （1本掛） |
| 最大地上揚程 | ブーム | 45.2m |
| | ジブ | 58.0m |
| 最大作業半径 | ブーム | 36.0m（標準性能）、40.0m（前方特別性能） |
| | ジブ | 40.2m（標準性能）、47.5m（前方特別性能） |
| ブーム長さ | | 9.8m～44.0m |
| ブーム伸縮長さ | | 34.2m |
| ブーム伸ばし速度 | | 34.2m/134s |
| ジブ長さ | | 8.0m～12.7m |
| 巻上げ速度（ロープスピード） | 主巻 | 125m/min（5層） |
| | 補巻 | 110m/min（3層） |
| フック巻上げ速度 | 主巻 | 8.9m/min（14本掛） |
| | 補巻 | 110m/min（1本掛） |
| 巻下げ速度（ロープスピード）［参考］ | 主巻 | 標準:125m/min（5層）、高速:190m/min（5層） |
| | 補巻 | 標準:110m/min（3層）、高速:165m/min（3層） |
| ブーム起伏角度 | | 0°～84° |
| ブーム上げ速度 | | 0°～84°/62s |
| 旋回角度 | | 360°連続 |
| 旋回速度 | | 2.1min⁻¹ {rpm} |
| ワイヤロープ | 主巻 | 径18mm×長さ238m 難燃性ワイヤロープ |
| | 補巻 | 径18mm×長さ123m 難燃性ワイヤロープ |
| ブーム形式 | | ラウンド型6段油圧伸縮式（2・3段目同時、4・5・6段目同時） |
| ブーム伸縮装置 | | 複動油圧シリンダ直押式3本、ワイヤロープ式伸縮装置2基 |
| ジブ形式 | | クイックターン式（ブーム下抱込側面格納式）<br>2段（2段目油圧伸縮式）、オフセット5°～60° 油圧無段階傾斜式 |
| シングルトップ形式 | | 先端ブーム固定式 |
| 巻上装置 | | 油圧モータ駆動遊星歯車減速式、自動ブレーキ、高速巻下げ機能、シングルウインチ2基、圧力補償付流量調整弁付 |
| ブーム起伏装置 | | 複動油圧シリンダ直押式2本、圧力補償付流量調整弁付 |
| 旋回装置 | | 油圧モータ駆動遊星歯車減速式、スイングベアリング式、旋回フリー・ロック切換式、ネガティブブレーキ |
| アウトリガ | | 全油圧式H型（フロート一体型）、スライド・ジャッキ各個操作装置付<br>張出幅:最大7.6m、中間7.2m、5.28m、4.28m<br>最小2.36m |
| 操作方式 | | 油圧パイロット操作式 |
| 作業時最大路面荷重 | | 42.6t |
| 動力取出方式 | | P.T.O.湿式多板クラッチ式 |
| 油圧ポンプ | | 2連可変ピストンポンプ、3連ギヤポンプ |
| 安全装置 | | 過負荷防止装置（AML）、旋回自動停止装置、起伏緩停止装置、巻過防止装置、作業領域制御装置、アウトリガ張出幅検出装置、水準器、玉掛けロープはずれ止め、油圧安全弁、伸縮シリンダ油圧ロック装置、起伏シリンダ油圧ロック装置、ジブ伸縮シリンダ油圧ロック装置、パワーチルトシリンダ油圧ロック装置、ジャッキシリンダ油圧ロック装置、旋回ロック装置 |
| 付属装置 | | 除湿機能付エアコン、作動油温度表示灯、FM・AMラジオ、オイルクーラー、視覚式ドラム回転指示装置<br>操作ペダル…ISO配列の場合:伸縮用および補巻用<br>タダノ配列の場合:起伏用および伸縮用<br>衛星通信装置（HELLO-NET Owner's Site） |
| 付属品 | | 盤木（4枚）、アルミ敷板（4枚） |
| オプション | | ウインチドラム監視カメラ、後方監視カメラ、拡声器、AML外部表示灯、路肩灯、マーカーランプ |

●キャリヤ

| | | |
|---|---|---|
| 車名および型式 | | タダノ JDS-T004 |
| エンジン | 名称 | 日産 GE13C-06（過給機及び給気冷却器付） |
| | 形式 | 水冷4サイクル6気筒直接噴射式ディーゼルエンジン |
| | 総排気量 | 13.074L |
| | 最高出力 | 走行時 275kW {374PS} / 1,800min⁻¹ {rpm} |
| | 最大トルク | 1,495N・m {152kgf・m} / 1,200min⁻¹ {rpm} |
| トルクコンバータ形式 | | 3要素1段（自動ロックアップ機構付） |
| 変速機形式 | | 自動及び手動変速式、パワーシフト式（湿式多板クラッチ）<br>前進4段、後退1段（Hi,Lo付） |
| 減速機形式 | | 車軸2段減速式（2、3、4軸） |
| 駆動方式 | | 後4輪駆動（8×4）・6輪駆動（8×6）切換式 |
| 車軸形式（全軸） | | 全浮動式 |
| 懸架方式（全軸） | | ハイドロニューマチックサスペンション（油圧ロックシリンダ付） |
| ステアリング形式 | | 全油圧式パワーステアリング |
| ブレーキ | 主ブレーキ | 空気油圧複合式ディスクブレーキ |
| | 駐車ブレーキ | 機械式推進軸制動内部拡張式（2、4軸） |
| | 補助ブレーキ | 流体式リターダ、<br>排気管開閉弁式排気ブレーキ、<br>作業用補助制動装置 |
| フレーム | | 箱型溶接構造 |
| バッテリ | | 12V-120Ah×2個（24V） |
| 燃料タンク容量 | | 400L |
| タイヤ | 前輪 | 385/95 R25 170E ROAD |
| | 後輪 | 385/95 R25 170E ROAD |
| キャブ | | 乗車定員1人、内装付、液体封入ゴムマウント方式、フルアジャスタブル中折れシート<br>（ヘッドレスト、アームレスト、シートベルト付）、<br>アジャスト式ハンドル（チルト、伸縮）、<br>間欠式フロント・天井ワイパ（ウォッシャ付）、<br>パワーウインド、サイドバイザ |
| 安全装置 | | 緊急かじ取装置、サスペンションロック装置、<br>後輪ステアリングロック装置、<br>エンジンオーバーラン警報装置、<br>オーバシフト防止装置、駐車ブレーキ警報装置、<br>ブーム左右サイドモニターテレビ |
| 付属装置 | | 集中給油装置、電動格納ミラー |

●走行時寸法

| | | |
|---|---|---|
| 全長 | | 12,815mm |
| 全幅 | | 2,780mm |
| 全高 | | 3,750mm |
| 軸距 | | 1,500mm+4,000mm+1,500mm |
| 輪距 | 前輪 | 2,330mm |
| | 後輪 | 2,330mm |

●走行性能

| | |
|---|---|
| 最高速度 | 49km/h |
| 登坂能力（tanθ） | 0.46 |
| 最小回転半径 | 7.55m（8輪ステアリング） |
| | 11.5m （前4輪ステアリング） |

●重量

| | |
|---|---|
| 車両総重量 | 41,295kg |
| 前前軸重 | 10,140kg |
| 前後軸重 | 10,380kg |
| 後前軸重 | 10,430kg |
| 後後軸重 | 10,345kg |

# 寸法・重量関係

■主要寸法図

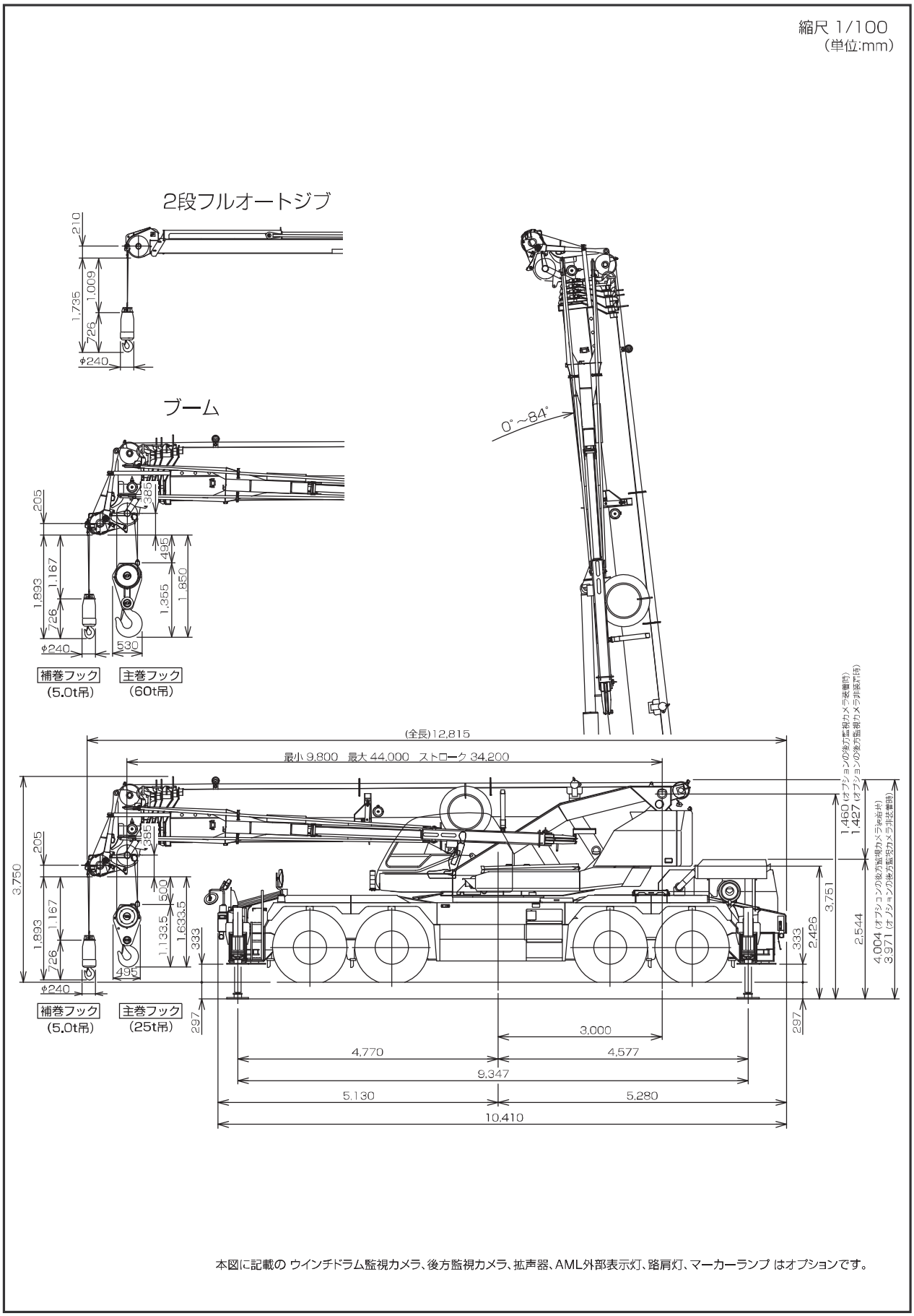


本図に記載の ウインチドラム監視カメラ、後方監視カメラ、拡声器、AML外部表示灯、路肩灯、マーカーランプ はオプションです。

# 寸法・重量関係

■主要寸法図

縮尺 1/100
（単位:mm）

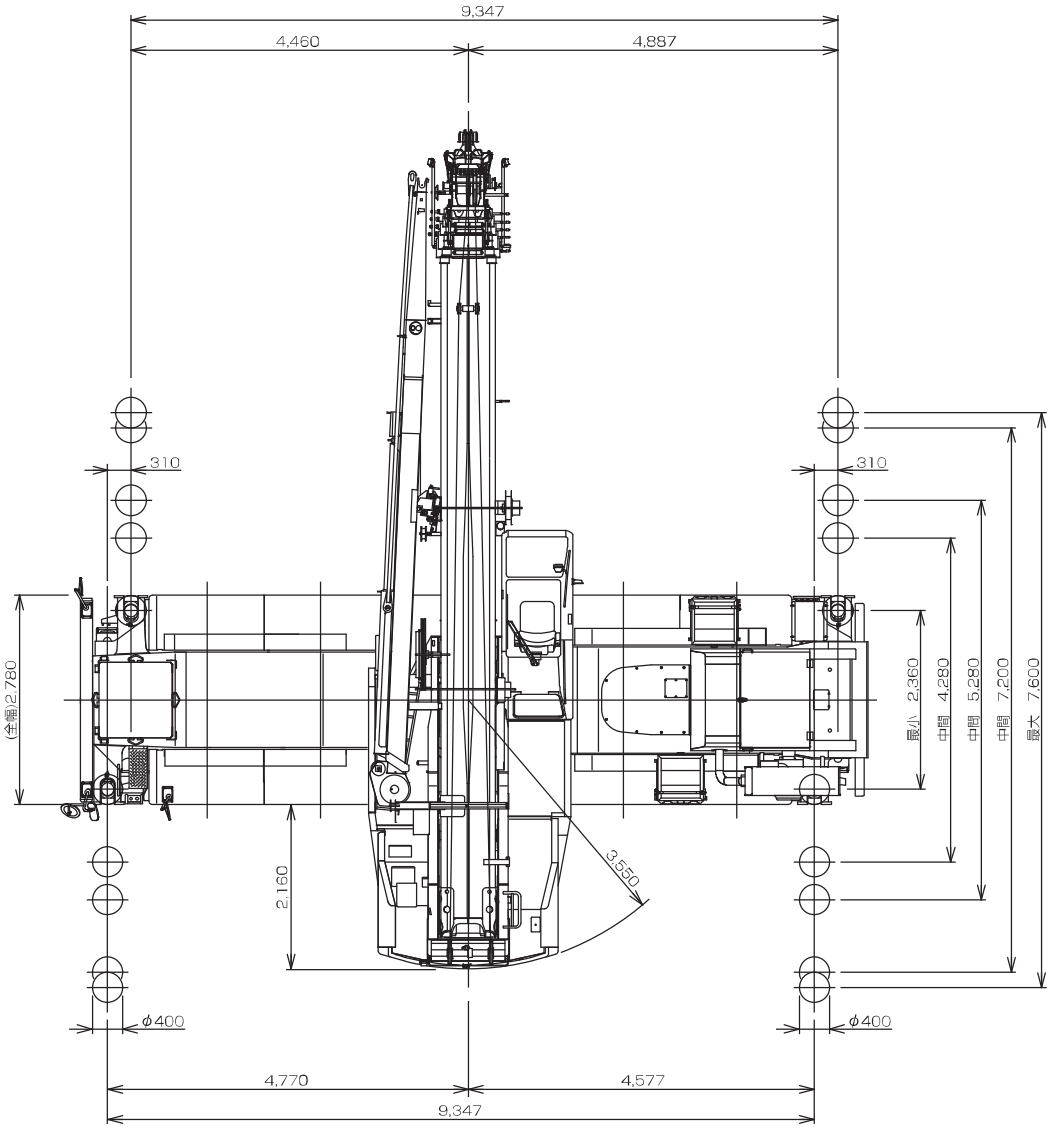

# 寸法・重量関係

## ■外観図

縮尺 1/100
（単位:mm）

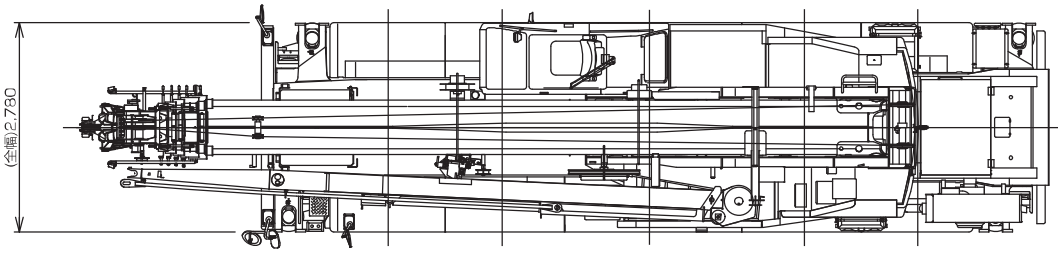


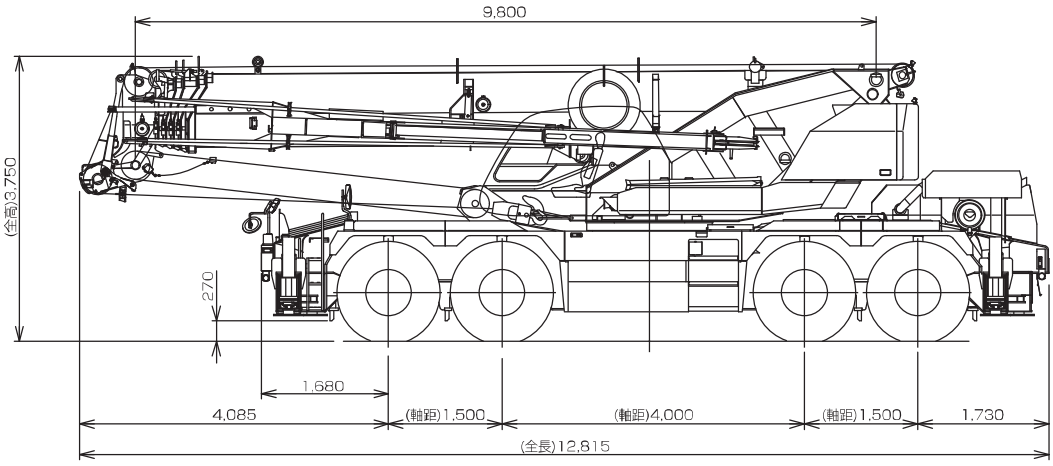


本図に記載の ウインチドラム監視カメラ、後方監視カメラ、拡声器、AML外部表示灯、路肩灯、マーカーランプ はオプションです。

●本機は、新規開発車両証明制度による適合証明書「基本通行条件 重量: D 」の交付を受けていますが、
実際の通行条件は、経路ごとの道路管理者の算定結果によって付与されます。

## ■最小直角通路幅

### ●前4輪ステアリングで右折する場合

R1=11.50m (最小回転半径)
R2=11.70m (最外輪端回転半径)
R3=12.59m (車体回転半径)
R4=13.44m (ブーム先端回転半径)
A=5.96m (入口通路幅)
B=5.96m (車輪出口通路幅)
C=6.85m (車体出口通路幅)
D=7.70m (ブーム先端出口通路幅)

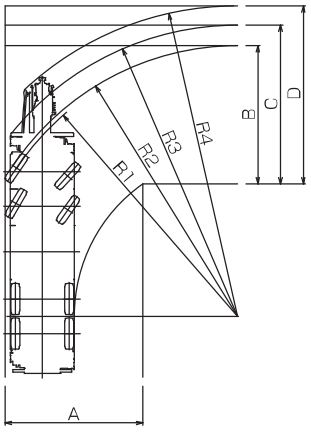


### ●8輪ステアリングで右折する場合

R1=7.55m (最小回転半径)
R2=7.75m (最外輪端回転半径)
R3=7.83m (車体回転半径)
R4=9.72m (ブーム先端回転半径)
A1=4.65m (車輪入口通路幅)
A2=5.66m (車体入口通路幅)
B=4.65m (車輪出口通路幅)
C=5.66m (車体出口通路幅)
D=6.71m (ブーム先端出口通路幅)

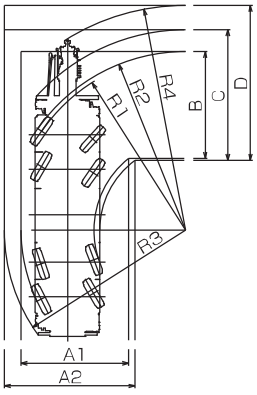


### ●後4輪ステアリングで右折する場合

R1=14.34m (最小回転半径)
R2=14.53m (最外輪端回転半径)
R3=15.21m (車体回転半径)
R4=13.20m (ブーム先端回転半径)
A1=6.34m (車輪入口通路幅)
A2=7.02m (車体入口通路幅)
C=7.02m (車体出口通路幅)
D=6.93m (ブーム先端出口通路幅)

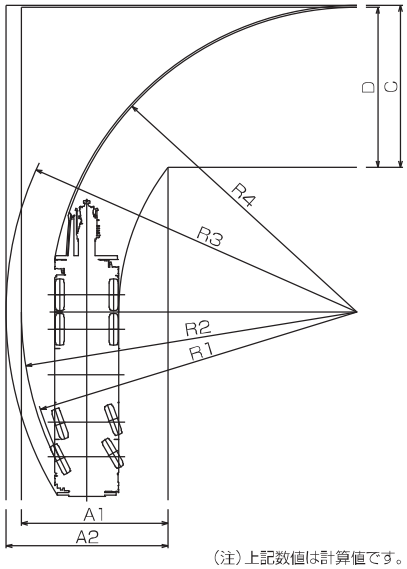


（注）上記数値は計算値です。

# ブーム・ジブ

■作業半径-揚程図

縮尺1/400

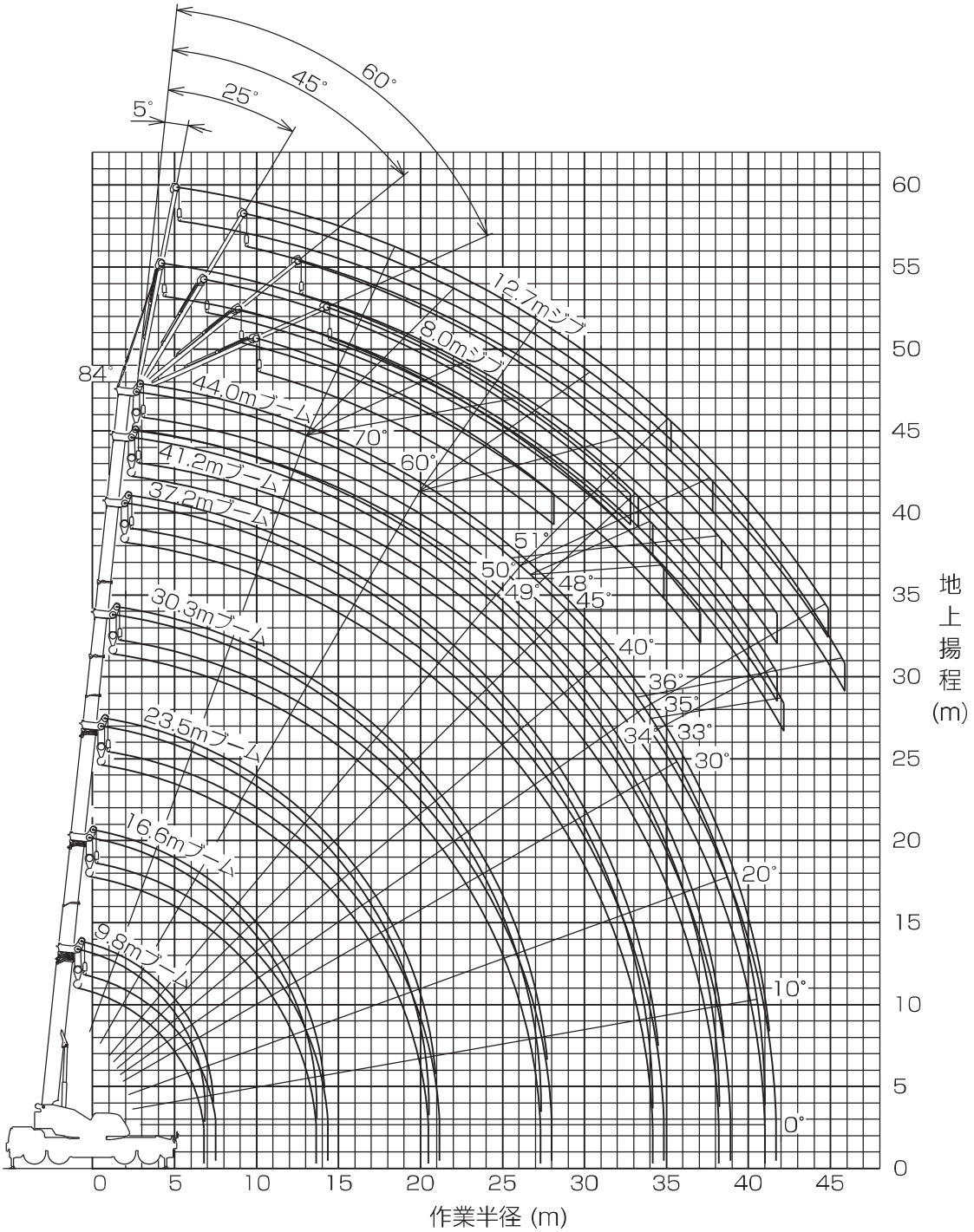


(注) 1.上図は、ブームおよびジブのたわみを含んでいません。
2.上図は、アウトリガ最大(7.6m)張出状態での図です。
3.上図中破線の部分は、前方特別性能の場合を示します。

# ブーム・ジブ

## ■定格総荷重表

### ❶アウトリガ使用

［ブーム］標準性能　単位:(t)

アウトリガ最大張出（7.6m）　ー全周ー

| ブーム長さ / 作業半径 | 9.8m | 16.6m | 23.5m | 30.3m | 37.2m | 41.2m | 44.0m |
|---|---|---|---|---|---|---|---|
| 2.8m | 60.0 | 32.0 | 24.0 | 12.5 | | | |
| 3.0m | 56.5 | 32.0 | 24.0 | 12.5 | | | |
| 3.5m | 51.9 | 32.0 | 24.0 | 12.5 | 12.0 | | |
| 4.0m | 48.6 | 32.0 | 24.0 | 12.5 | 12.0 | 10.0 | |
| 4.5m | 44.3 | 32.0 | 24.0 | 12.5 | 12.0 | 10.0 | 8.0 |
| 5.0m | 39.5 | 32.0 | 24.0 | 12.5 | 12.0 | 10.0 | 8.0 |
| 5.5m | 35.7 | 32.0 | 24.0 | 12.5 | 12.0 | 10.0 | 8.0 |
| 6.0m | 32.5 | 31.3 | 22.9 | 12.5 | 12.0 | 10.0 | 8.0 |
| 6.5m | 29.5 | 29.1 | 21.4 | 12.5 | 12.0 | 10.0 | 8.0 |
| 7.0m | | 26.5 | 20.1 | 12.5 | 12.0 | 10.0 | 8.0 |
| 8.0m | | 22.2 | 17.9 | 12.5 | 12.0 | 10.0 | 8.0 |
| 9.0m | | 17.9 | 16.0 | 12.5 | 12.0 | 10.0 | 8.0 |
| 10.0m | | 14.7 | 13.7 | 12.5 | 12.0 | 10.0 | 8.0 |
| 11.0m | | 12.2 | 11.8 | 12.3 | 11.1 | 10.0 | 8.0 |
| 12.0m | | 10.1 | 9.9 | 10.4 | 10.3 | 9.4 | 8.0 |
| 13.0m | | 8.55 | 8.35 | 9.2 | 9.55 | 8.75 | 7.8 |
| 14.0m | | | 7.2 | 8.1 | 8.4 | 8.1 | 7.55 |
| 16.0m | | | 5.3 | 6.15 | 6.5 | 6.6 | 6.7 |
| 18.0m | | | 3.9 | 4.75 | 5.3 | 5.4 | 5.3 |
| 20.0m | | | 2.9 | 3.7 | 4.2 | 4.45 | 4.5 |
| 22.0m | | | | 2.85 | 3.35 | 3.6 | 3.7 |
| 24.0m | | | | 2.15 | 2.65 | 2.9 | 3.05 |
| 26.0m | | | | 1.55 | 2.1 | 2.3 | 2.35 |
| 27.0m | | | | 1.3 | 1.85 | 2.0 | 2.1 |
| 28.0m | | | | | 1.6 | 1.75 | 1.85 |
| 30.0m | | | | | 1.1 | 1.35 | 1.45 |
| 32.0m | | | | | 0.75 | 1.0 | 1.1 |
| 33.0m | | | | | 0.6 | 0.8 | 0.95 |
| 34.0m | | | | | | 0.65 | 0.8 |
| 35.0m | | | | | | 0.5 | 0.65 |
| 36.0m | | | | | | | 0.5 |
| A（°） | 0~84 | | | | | 23~84 | 31~84 |
| 標準フック | 60tフック | | 25tフック | | | | |

A:ブーム角度の範囲（無負荷時）

［ブーム］標準性能　単位:(t)

アウトリガ中間張出（7.2m）　ー側方ー

| ブーム長さ / 作業半径 | 9.8m | 16.6m | 23.5m | 30.3m | 37.2m | 41.2m | 44.0m |
|---|---|---|---|---|---|---|---|
| 2.8m | 55.0 | 32.0 | 24.0 | 12.5 | | | |
| 3.0m | 55.0 | 32.0 | 24.0 | 12.5 | | | |
| 3.5m | 50.0 | 32.0 | 24.0 | 12.5 | 12.0 | | |
| 4.0m | 48.0 | 32.0 | 24.0 | 12.5 | 12.0 | 10.0 | |
| 4.5m | 43.5 | 32.0 | 24.0 | 12.5 | 12.0 | 10.0 | 8.0 |
| 5.0m | 39.5 | 32.0 | 24.0 | 12.5 | 12.0 | 10.0 | 8.0 |
| 5.5m | 35.5 | 32.0 | 24.0 | 12.5 | 12.0 | 10.0 | 8.0 |
| 6.0m | 32.0 | 31.3 | 22.9 | 12.5 | 12.0 | 10.0 | 8.0 |
| 6.5m | 29.5 | 29.1 | 21.4 | 12.5 | 12.0 | 10.0 | 8.0 |
| 7.0m | | 26.5 | 20.1 | 12.5 | 12.0 | 10.0 | 8.0 |
| 8.0m | | 21.1 | 17.9 | 12.5 | 12.0 | 10.0 | 8.0 |
| 9.0m | | 16.4 | 16.0 | 12.5 | 12.0 | 10.0 | 8.0 |
| 10.0m | | 13.2 | 13.1 | 12.5 | 12.0 | 10.0 | 8.0 |
| 11.0m | | 10.9 | 10.7 | 11.8 | 11.1 | 10.0 | 8.0 |
| 12.0m | | 9.2 | 8.95 | 9.9 | 10.3 | 9.4 | 8.0 |
| 13.0m | | 7.75 | 7.6 | 8.5 | 9.1 | 8.75 | 7.8 |
| 14.0m | | | 6.5 | 7.35 | 7.85 | 8.1 | 7.55 |
| 16.0m | | | 4.7 | 5.6 | 6.25 | 6.25 | 6.4 |
| 18.0m | | | 3.4 | 4.3 | 4.9 | 5.1 | 5.1 |
| 20.0m | | | 2.4 | 3.25 | 3.85 | 4.05 | 4.2 |
| 22.0m | | | | 2.45 | 3.0 | 3.25 | 3.4 |
| 24.0m | | | | 1.8 | 2.3 | 2.55 | 2.7 |
| 26.0m | | | | 1.25 | 1.75 | 1.95 | 2.05 |
| 27.0m | | | | 1.0 | 1.55 | 1.7 | 1.8 |
| 28.0m | | | | | 1.3 | 1.45 | 1.6 |
| 30.0m | | | | | 0.9 | 1.05 | 1.2 |
| 32.0m | | | | | 0.55 | 0.7 | 0.85 |
| 33.0m | | | | | | 0.55 | 0.65 |
| 34.0m | | | | | | | 0.5 |
| A（°） | 0~84 | | | | 18~84 | 30~84 | 36~84 |
| 標準フック | 60tフック | | 25tフック | | | | |

A:ブーム角度の範囲（無負荷時）

［ブーム］標準性能　単位:(t)

アウトリガ中間張出（5.28m）　ー側方ー

| ブーム長さ / 作業半径 | 9.8m | 16.6m | 23.5m | 30.3m | 37.2m | 41.2m | 44.0m |
|---|---|---|---|---|---|---|---|
| 2.8m | 50.0 | 32.0 | 24.0 | 12.5 | | | |
| 3.0m | 50.0 | 32.0 | 24.0 | 12.5 | | | |
| 3.5m | 46.5 | 32.0 | 24.0 | 12.5 | 12.0 | | |
| 4.0m | 41.9 | 32.0 | 24.0 | 12.5 | 12.0 | 10.0 | |
| 4.5m | 37.9 | 32.0 | 24.0 | 12.5 | 12.0 | 10.0 | 8.0 |
| 5.0m | 31.3 | 30.6 | 24.0 | 12.5 | 12.0 | 10.0 | 8.0 |
| 5.5m | 25.6 | 24.8 | 24.0 | 12.5 | 12.0 | 10.0 | 8.0 |
| 6.0m | 21.5 | 20.7 | 20.6 | 12.5 | 12.0 | 10.0 | 8.0 |
| 6.5m | 18.2 | 17.6 | 17.4 | 12.5 | 12.0 | 10.0 | 8.0 |
| 7.0m | | 15.4 | 15.2 | 12.5 | 12.0 | 10.0 | 8.0 |
| 8.0m | | 12.0 | 11.9 | 12.5 | 12.0 | 10.0 | 8.0 |
| 9.0m | | 9.4 | 9.3 | 10.4 | 10.8 | 10.0 | 8.0 |
| 10.0m | | 7.6 | 7.4 | 8.4 | 9.0 | 9.2 | 8.0 |
| 11.0m | | 6.25 | 6.05 | 7.0 | 7.55 | 7.8 | 7.85 |
| 12.0m | | 5.15 | 5.0 | 5.85 | 6.4 | 6.65 | 6.8 |
| 13.0m | | 4.25 | 4.15 | 4.9 | 5.5 | 5.7 | 5.85 |
| 14.0m | | | 3.4 | 4.15 | 4.7 | 4.9 | 5.05 |
| 16.0m | | | 2.2 | 2.95 | 3.45 | 3.65 | 3.8 |
| 18.0m | | | 1.2 | 2.05 | 2.55 | 2.75 | 2.85 |
| 19.0m | | | 0.8 | 1.65 | 2.15 | 2.35 | 2.5 |
| 20.0m | | | | 1.3 | 1.85 | 2.05 | 2.15 |
| 22.0m | | | | 0.7 | 1.25 | 1.45 | 1.55 |
| 24.0m | | | | | 0.7 | 0.95 | 1.05 |
| 26.0m | | | | | | 0.5 | 0.65 |
| A（°） | 0~84 | | 16~84 | 31~84 | 42~84 | 49~84 | 52~84 |
| 標準フック | 60tフック | | 25tフック | | | | |

A:ブーム角度の範囲（無負荷時）

［ジ　ブ］（44.0mブーム）標準性能

アウトリガ最大張出（7.6m）　ー全周ー

| ジブ長さ | 44.0mブーム＋8.0mジブ | | | | | | | | 44.0mブーム＋12.7mジブ | | | | | | | |
|---|---|---|---|---|---|---|---|---|---|---|---|---|---|---|---|---|
| オフセット | 5° | | 25° | | 45° | | 60° | | 5° | | 25° | | 45° | | 60° | |
| ブーム角度 | 作業半径(m) | 定格総荷重(t) | 作業半径(m) | 定格総荷重(t) | 作業半径(m) | 定格総荷重(t) | 作業半径(m) | 定格総荷重(t) | 作業半径(m) | 定格総荷重(t) | 作業半径(m) | 定格総荷重(t) | 作業半径(m) | 定格総荷重(t) | 作業半径(m) | 定格総荷重(t) |
| 84° | 6.4 | 4.0 | 9.1 | 3.4 | 10.8 | 2.1 | 11.5 | 1.25 | 7.7 | 2.6 | 12.0 | 2.0 | 14.6 | 1.1 | 15.8 | 0.6 |
| 80° | 10.5 | 4.0 | 12.9 | 3.0 | 14.5 | 2.05 | 14.8 | 1.2 | 12.0 | 2.6 | 16.1 | 1.8 | 18.5 | 1.1 | 19.3 | 0.57 |
| 76° | 14.6 | 4.0 | 16.6 | 2.65 | 18.1 | 2.0 | 18.2 | 1.15 | 16.6 | 2.6 | 20.2 | 1.65 | 22.1 | 1.05 | 22.7 | 0.55 |
| 74° | 16.5 | 3.8 | 18.3 | 2.5 | 19.8 | 1.9 | 19.8 | 1.15 | 18.7 | 2.6 | 22.1 | 1.55 | 23.9 | 1.05 | 24.4 | 0.55 |
| 72° | 18.3 | 3.5 | 20.2 | 2.4 | 21.4 | 1.85 | 21.5 | 1.15 | 20.8 | 2.5 | 24.1 | 1.5 | 25.6 | 1.0 | 26.0 | 0.55 |
| 70° | 20.0 | 3.2 | 21.9 | 2.3 | 23.1 | 1.75 | 23.1 | 1.15 | 22.7 | 2.35 | 26.0 | 1.45 | 27.3 | 1.0 | 27.6 | 0.55 |
| 68° | 21.7 | 2.9 | 23.4 | 2.1 | 24.7 | 1.7 | 24.6 | 1.15 | 24.5 | 2.1 | 27.7 | 1.35 | 28.9 | 0.98 | 29.1 | 0.55 |
| 65° | 24.2 | 2.6 | 25.9 | 1.95 | 26.9 | 1.6 | 26.8 | 1.1 | 27.3 | 1.9 | 30.3 | 1.3 | 31.2 | 0.95 | 31.3 | 0.54 |
| 60° | 27.8 | 1.9 | 29.6 | 1.7 | 30.4 | 1.5 | 30.2 | 1.1 | 31.3 | 1.55 | 34.1 | 1.1 | 34.8 | 0.92 | 34.8 | 0.53 |
| 55° | 31.1 | 1.15 | 32.7 | 1.05 | 33.4 | 1.05 | | | 34.8 | 0.99 | 37.5 | 0.85 | 38.0 | 0.8 | | |
| 53° | 32.3 | 0.9 | 33.9 | 0.84 | 34.4 | 0.83 | | | 36.1 | 0.74 | 38.7 | 0.66 | 39.2 | 0.62 | | |
| 51° | 33.6 | 0.68 | 35.0 | 0.63 | 35.5 | 0.62 | | | 37.3 | 0.52 | 39.5 | 0.46 | 40.2 | 0.44 | | |
| 50° | 34.2 | 0.59 | 35.6 | 0.52 | 36.0 | 0.52 | | | 38.0 | 0.42 | 40.0 | 0.37 | | | | |
| 49° | 34.8 | 0.49 | 36.2 | 0.42 | 36.6 | 0.42 | | | | | | | | | | |
| 48° | 35.4 | 0.4 | | | | | | | | | | | | | | |
| A(°) | 47~84 | | 48~84 | | | | 59~84 | | 49~84 | | | | 50~84 | | 59~84 | |

A:ブーム角度の範囲（無負荷時）

［ジ　ブ］（44.0mブーム）標準性能

アウトリガ中間張出（7.2m）　ー側方ー

| ジブ長さ | 44.0mブーム＋8.0mジブ | | | | | | | | 44.0mブーム＋12.7mジブ | | | | | | | |
|---|---|---|---|---|---|---|---|---|---|---|---|---|---|---|---|---|
| オフセット | 5° | | 25° | | 45° | | 60° | | 5° | | 25° | | 45° | | 60° | |
| ブーム角度 | 作業半径(m) | 定格総荷重(t) | 作業半径(m) | 定格総荷重(t) | 作業半径(m) | 定格総荷重(t) | 作業半径(m) | 定格総荷重(t) | 作業半径(m) | 定格総荷重(t) | 作業半径(m) | 定格総荷重(t) | 作業半径(m) | 定格総荷重(t) | 作業半径(m) | 定格総荷重(t) |
| 84° | 6.4 | 4.0 | 9.1 | 3.4 | 10.8 | 2.1 | 11.5 | 1.25 | 7.7 | 2.6 | 12.0 | 2.0 | 14.6 | 1.1 | 15.8 | 0.6 |
| 80° | 10.5 | 4.0 | 12.9 | 3.0 | 14.5 | 2.05 | 14.8 | 1.2 | 12.0 | 2.6 | 16.1 | 1.8 | 18.5 | 1.1 | 19.3 | 0.57 |
| 76° | 14.6 | 4.0 | 16.6 | 2.65 | 18.1 | 2.0 | 18.2 | 1.15 | 16.6 | 2.6 | 20.2 | 1.65 | 22.1 | 1.05 | 22.7 | 0.55 |
| 74° | 16.5 | 3.8 | 18.3 | 2.5 | 19.8 | 1.9 | 19.8 | 1.15 | 18.7 | 2.6 | 22.1 | 1.55 | 23.9 | 1.05 | 24.4 | 0.55 |
| 72° | 18.3 | 3.5 | 20.2 | 2.4 | 21.4 | 1.85 | 21.5 | 1.15 | 20.8 | 2.5 | 24.1 | 1.5 | 25.6 | 1.0 | 26.0 | 0.55 |
| 70° | 20.0 | 3.2 | 21.9 | 2.3 | 23.1 | 1.75 | 23.1 | 1.15 | 22.7 | 2.35 | 26.0 | 1.45 | 27.3 | 1.0 | 27.6 | 0.55 |
| 68° | 21.7 | 2.9 | 23.4 | 2.1 | 24.7 | 1.7 | 24.6 | 1.15 | 24.5 | 2.1 | 27.7 | 1.35 | 28.9 | 0.98 | 29.1 | 0.55 |
| 65° | 24.1 | 2.45 | 25.9 | 1.95 | 26.9 | 1.6 | 26.8 | 1.1 | 27.3 | 1.9 | 30.3 | 1.3 | 31.2 | 0.95 | 31.3 | 0.54 |
| 60° | 27.6 | 1.6 | 29.5 | 1.5 | 30.4 | 1.4 | 30.2 | 1.1 | 31.1 | 1.4 | 34.1 | 1.1 | 34.8 | 0.92 | 34.8 | 0.53 |
| 55° | 31.0 | 0.9 | 32.6 | 0.86 | 33.3 | 0.83 | | | 34.6 | 0.76 | 37.4 | 0.66 | 37.9 | 0.61 | | |
| 53° | 32.2 | 0.66 | 33.7 | 0.62 | 34.4 | 0.6 | | | 35.9 | 0.52 | 38.6 | 0.45 | 39.1 | 0.42 | | |
| 52° | 32.8 | 0.55 | 34.3 | 0.51 | 34.9 | 0.49 | | | 36.6 | 0.41 | | | | | | |
| 51° | 33.5 | 0.46 | | | | | | | | | | | | | | |
| A(°) | 50~84 | | 51~84 | | | | 59~84 | | 51~84 | | 52~84 | | | | 59~84 | |

A:ブーム角度の範囲（無負荷時）

［ジ　ブ］（44.0mブーム）標準性能

アウトリガ中間張出（5.28m）　ー側方ー

| ジブ長さ | 44.0mブーム＋8.0mジブ | | | | | | | | 44.0mブーム＋12.7mジブ | | | | | | | |
|---|---|---|---|---|---|---|---|---|---|---|---|---|---|---|---|---|
| オフセット | 5° | | 25° | | 45° | | 60° | | 5° | | 25° | | 45° | | 60° | |
| ブーム角度 | 作業半径(m) | 定格総荷重(t) | 作業半径(m) | 定格総荷重(t) | 作業半径(m) | 定格総荷重(t) | 作業半径(m) | 定格総荷重(t) | 作業半径(m) | 定格総荷重(t) | 作業半径(m) | 定格総荷重(t) | 作業半径(m) | 定格総荷重(t) | 作業半径(m) | 定格総荷重(t) |
| 84° | 6.4 | 4.0 | 9.1 | 3.4 | 10.8 | 2.1 | 11.5 | 1.25 | 7.7 | 2.6 | 12.0 | 2.0 | 14.6 | 1.1 | 15.8 | 0.6 |
| 80° | 10.5 | 4.0 | 12.9 | 3.0 | 14.5 | 2.05 | 14.8 | 1.2 | 12.0 | 2.6 | 16.1 | 1.8 | 18.5 | 1.1 | 19.3 | 0.57 |
| 76° | 14.6 | 4.0 | 16.6 | 2.65 | 18.1 | 2.0 | 18.2 | 1.15 | 16.6 | 2.6 | 20.2 | 1.65 | 22.1 | 1.05 | 22.7 | 0.55 |
| 74° | 16.2 | 3.2 | 18.3 | 2.5 | 19.8 | 1.9 | 19.8 | 1.15 | 18.7 | 2.6 | 22.1 | 1.55 | 23.9 | 1.05 | 24.4 | 0.55 |
| 72° | 17.8 | 2.55 | 20.1 | 2.2 | 21.4 | 1.85 | 21.5 | 1.15 | 20.4 | 2.1 | 24.1 | 1.5 | 25.6 | 1.0 | 26.0 | 0.55 |
| 70° | 19.4 | 2.0 | 21.5 | 1.75 | 23.0 | 1.6 | 23.1 | 1.15 | 22.1 | 1.65 | 26.0 | 1.45 | 27.3 | 1.0 | 27.6 | 0.55 |
| 68° | 20.9 | 1.55 | 23.1 | 1.4 | 24.4 | 1.3 | 24.6 | 1.15 | 23.8 | 1.3 | 27.5 | 1.2 | 28.9 | 0.98 | 29.1 | 0.55 |
| 65° | 23.3 | 1.05 | 25.3 | 0.96 | 26.5 | 0.88 | 26.7 | 0.88 | 26.3 | 0.88 | 29.8 | 0.82 | 31.1 | 0.68 | 31.3 | 0.54 |
| 64° | 24.0 | 0.93 | 26.0 | 0.83 | 27.1 | 0.76 | 27.3 | 0.75 | 27.1 | 0.77 | 30.5 | 0.71 | 31.7 | 0.57 | 32.0 | 0.53 |
| 63° | 24.8 | 0.8 | 26.7 | 0.7 | 27.8 | 0.63 | 28.0 | 0.61 | 27.9 | 0.65 | 31.3 | 0.61 | 32.4 | 0.45 | | |
| 62° | 25.5 | 0.66 | 27.3 | 0.56 | 28.4 | 0.5 | 28.6 | 0.48 | 28.6 | 0.52 | | | | | | |
| 61° | 26.1 | 0.52 | | | | | | | | | | | | | | |
| A(°) | 60~84 | | 61~84 | | | | | | 61~84 | | 62~84 | | | | 63~84 | |

A:ブーム角度の範囲（無負荷時）

［ジ　ブ］（44.0mブーム）標準性能

アウトリガ中間張出（4.28m）　ー側方ー

| ジブ長さ | 44.0mブーム＋8.0mジブ | | | | | | | | 44.0mブーム＋12.7mジブ | | | | | | | |
|---|---|---|---|---|---|---|---|---|---|---|---|---|---|---|---|---|
| オフセット | 5° | | 25° | | 45° | | 60° | | 5° | | 25° | | 45° | | 60° | |
| ブーム角度 | 作業半径(m) | 定格総荷重(t) | 作業半径(m) | 定格総荷重(t) | 作業半径(m) | 定格総荷重(t) | 作業半径(m) | 定格総荷重(t) | 作業半径(m) | 定格総荷重(t) | 作業半径(m) | 定格総荷重(t) | 作業半径(m) | 定格総荷重(t) | 作業半径(m) | 定格総荷重(t) |
| 84° | 6.4 | 4.0 | 9.1 | 3.4 | 10.8 | 2.1 | 11.5 | 1.25 | 7.7 | 2.6 | 12.0 | 2.0 | 14.6 | 1.1 | 15.8 | 0.6 |
| 80° | 10.5 | 4.0 | 12.9 | 3.0 | 14.5 | 2.05 | 14.8 | 1.2 | 12.0 | 2.6 | 16.1 | 1.8 | 18.5 | 1.1 | 19.3 | 0.57 |
| 76° | 14.0 | 2.8 | 16.5 | 2.5 | 18.1 | 2.0 | 18.2 | 1.15 | 16.4 | 2.4 | 20.2 | 1.65 | 22.1 | 1.05 | 22.7 | 0.55 |
| 74° | 15.6 | 2.1 | 18.0 | 1.9 | 19.7 | 1.7 | 19.8 | 1.15 | 18.0 | 1.8 | 22.0 | 1.45 | 23.9 | 1.05 | 24.4 | 0.55 |
| 72° | 17.3 | 1.6 | 19.6 | 1.4 | 21.1 | 1.3 | 21.5 | 1.15 | 19.8 | 1.35 | 23.7 | 1.1 | 25.5 | 0.92 | 26.0 | 0.55 |
| 70° | 18.9 | 1.15 | 21.1 | 1.0 | 22.6 | 0.93 | 22.9 | 0.89 | 21.5 | 0.94 | 25.3 | 0.75 | 27.1 | 0.68 | 27.6 | 0.55 |
| 69° | 19.7 | 1.0 | 21.8 | 0.81 | 23.3 | 0.77 | 23.6 | 0.73 | 22.3 | 0.76 | 26.1 | 0.61 | 27.8 | 0.56 | 28.3 | 0.54 |
| 68° | 20.5 | 0.84 | 22.6 | 0.65 | 23.9 | 0.62 | 24.3 | 0.59 | 23.1 | 0.6 | 26.8 | 0.48 | 28.6 | 0.44 | | |
| 67° | 21.3 | 0.7 | 23.4 | 0.5 | 24.7 | 0.48 | 25.0 | 0.45 | 24.0 | 0.45 | | | | | | |
| 66° | 22.1 | 0.55 | | | | | | | | | | | | | | |
| A(°) | 65~84 | | 66~84 | | | | | | 66~84 | | 67~84 | | | | 68~84 | |

A:ブーム角度の範囲（無負荷時）

# ブーム・ジブ

## ［ブーム］標準性能

単位:(t)

| アウトリガ中間張出（4.28m） ー側方ー | | | | | | | |
|---|---|---|---|---|---|---|---|
| ブーム長さ / 作業半径 | 9.8m | 16.6m | 23.5m | 30.3m | 37.2m | 41.2m | 44.0m |
| 2.8m | 45.0 | 32.0 | 24.0 | 12.5 | | | |
| 3.0m | 45.0 | 32.0 | 24.0 | 12.5 | | | |
| 3.5m | 42.0 | 32.0 | 24.0 | 12.5 | 12.0 | | |
| 4.0m | 33.1 | 31.5 | 24.0 | 12.5 | 12.0 | 10.0 | |
| 4.5m | 25.8 | 25.3 | 23.5 | 12.5 | 12.0 | 10.0 | 8.0 |
| 5.0m | 20.9 | 20.3 | 20.0 | 12.5 | 12.0 | 10.0 | 8.0 |
| 5.5m | 17.4 | 16.9 | 16.7 | 12.5 | 12.0 | 10.0 | 8.0 |
| 6.0m | 14.8 | 14.3 | 14.1 | 12.5 | 12.0 | 10.0 | 8.0 |
| 6.5m | 12.4 | 12.3 | 12.1 | 12.5 | 12.0 | 10.0 | 8.0 |
| 7.0m | | 10.7 | 10.5 | 11.7 | 11.8 | 10.0 | 8.0 |
| 8.0m | | 8.2 | 8.05 | 9.1 | 9.65 | 9.8 | 8.0 |
| 9.0m | | 6.45 | 6.25 | 7.25 | 7.8 | 8.05 | 7.8 |
| 10.0m | | 5.15 | 4.9 | 5.85 | 6.35 | 6.7 | 6.75 |
| 11.0m | | 4.1 | 3.9 | 4.8 | 5.35 | 5.55 | 5.65 |
| 12.0m | | 3.2 | 3.1 | 3.95 | 4.45 | 4.65 | 4.8 |
| 13.0m | | 2.5 | 2.35 | 3.2 | 3.7 | 3.9 | 4.0 |
| 14.0m | | | 1.7 | 2.6 | 3.05 | 3.25 | 3.4 |
| 15.0m | | | 1.15 | 2.1 | 2.55 | 2.75 | 2.85 |
| 16.0m | | | 0.7 | 1.65 | 2.1 | 2.3 | 2.4 |
| 17.0m | | | | 1.2 | 1.7 | 1.9 | 2.0 |
| 18.0m | | | | | 1.35 | 1.55 | 1.65 |
| 19.0m | | | | | 1.05 | 1.25 | 1.35 |
| 20.0m | | | | | | 1.0 | 1.1 |
| 21.0m | | | | | | 0.7 | 0.85 |
| 22.0m | | | | | | | 0.6 |
| A（°） | 0~84 | | 36~84 | 47~84 | 52~84 | 56~84 | 59~84 |
| 標準フック | 60tフック | | 25tフック | | | | |

A:ブーム角度の範囲（無負荷時）

## ［ブーム］標準性能

単位:(t)

| アウトリガ最小張出（2.36m） ー側方ー | | | | | | | |
|---|---|---|---|---|---|---|---|
| ブーム長さ / 作業半径 | 9.8m | 16.6m | 23.5m | 30.3m | 37.2m | 41.2m | 44.0m |
| 2.8m | 23.5 | 20.0 | 14.0 | 10.0 | | | |
| 3.0m | 21.1 | 18.0 | 14.0 | 10.0 | | | |
| 3.5m | 16.1 | 15.7 | 14.0 | 10.0 | 9.0 | | |
| 4.0m | 12.8 | 12.4 | 12.1 | 10.0 | 9.0 | 7.5 | |
| 4.5m | 10.4 | 10.0 | 9.8 | 10.0 | 9.0 | 7.5 | 6.5 |
| 5.0m | 8.6 | 8.25 | 8.05 | 9.15 | 9.0 | 7.5 | 6.5 |
| 5.5m | 7.25 | 6.85 | 6.65 | 7.7 | 8.3 | 7.5 | 6.5 |
| 6.0m | 6.15 | 5.75 | 5.55 | 6.55 | 7.15 | 7.35 | 6.5 |
| 6.5m | 5.15 | 4.8 | 4.65 | 5.6 | 6.15 | 6.4 | 6.3 |
| 7.0m | | 4.1 | 3.9 | 4.85 | 5.4 | 5.6 | 5.75 |
| 8.0m | | 2.9 | 2.75 | 3.6 | 4.1 | 4.35 | 4.45 |
| 9.0m | | 2.0 | 1.8 | 2.65 | 3.15 | 3.35 | 3.5 |
| 10.0m | | 1.2 | 1.0 | 1.9 | 2.35 | 2.55 | 2.7 |
| 11.0m | | | | 1.3 | 1.75 | 1.95 | 2.05 |
| 12.0m | | | | | 1.25 | 1.45 | 1.55 |
| 13.0m | | | | | | 1.0 | 1.15 |
| A（°） | 0~84 | 37~84 | 57~84 | 64~84 | 66~84 | 69~84 | 71~84 |
| 標準フック | 60tフック | | 25tフック | | | | |

A:ブーム角度の範囲（無負荷時）

## ［ブーム］前方特別性能

単位:(t)

| ブーム長さ / 作業半径 | 9.8m | 16.6m | 23.5m | 30.3m | 37.2m | 41.2m | 44.0m |
|---|---|---|---|---|---|---|---|
| 2.8m | 60.0 | 32.0 | 24.0 | 12.5 | | | |
| 3.0m | 56.5 | 32.0 | 24.0 | 12.5 | | | |
| 3.5m | 51.9 | 32.0 | 24.0 | 12.5 | 12.0 | | |
| 4.0m | 48.6 | 32.0 | 24.0 | 12.5 | 12.0 | 10.0 | |
| 4.5m | 44.3 | 32.0 | 24.0 | 12.5 | 12.0 | 10.0 | 8.0 |
| 5.0m | 39.5 | 32.0 | 24.0 | 12.5 | 12.0 | 10.0 | 8.0 |
| 5.5m | 35.7 | 32.0 | 24.0 | 12.5 | 12.0 | 10.0 | 8.0 |
| 6.0m | 32.5 | 31.3 | 22.9 | 12.5 | 12.0 | 10.0 | 8.0 |
| 6.5m | 29.5 | 29.1 | 21.4 | 12.5 | 12.0 | 10.0 | 8.0 |
| 7.0m | | 26.5 | 20.1 | 12.5 | 12.0 | 10.0 | 8.0 |
| 8.0m | | 22.2 | 17.9 | 12.5 | 12.0 | 10.0 | 8.0 |
| 9.0m | | 19.0 | 16.0 | 12.5 | 12.0 | 10.0 | 8.0 |
| 10.0m | | 16.5 | 14.4 | 12.5 | 12.0 | 10.0 | 8.0 |
| 11.0m | | 14.5 | 13.1 | 12.3 | 11.1 | 10.0 | 8.0 |
| 12.0m | | 12.8 | 11.9 | 11.3 | 10.3 | 9.4 | 8.0 |
| 13.0m | | 11.4 | 10.9 | 10.4 | 9.55 | 8.75 | 7.8 |
| 14.0m | | | 10.0 | 9.65 | 8.9 | 8.1 | 7.55 |
| 16.0m | | | 8.15 | 8.3 | 7.7 | 7.1 | 6.7 |
| 18.0m | | | 6.7 | 7.25 | 6.7 | 6.25 | 5.9 |
| 20.0m | | | 5.25 | 6.05 | 5.9 | 5.55 | 5.2 |
| 22.0m | | | | 4.9 | 5.25 | 4.95 | 4.65 |
| 24.0m | | | | 4.0 | 4.5 | 4.4 | 4.2 |
| 26.0m | | | | 3.25 | 3.75 | 3.9 | 3.8 |
| 27.0m | | | | 2.95 | 3.45 | 3.6 | 3.55 |
| 28.0m | | | | | 3.15 | 3.3 | 3.35 |
| 30.0m | | | | | 2.6 | 2.8 | 2.9 |
| 32.0m | | | | | 2.15 | 2.35 | 2.4 |
| 34.0m | | | | | 1.8 | 1.95 | 2.05 |
| 35.0m | | | | | | 1.75 | 1.85 |
| 36.0m | | | | | | 1.6 | 1.7 |
| 38.0m | | | | | | 1.3 | 1.4 |
| 40.0m | | | | | | | 1.15 |
| A（°） | 0~84 | | | | | | |
| 標準フック | 60tフック | | 25tフック | | | | |

A:ブーム角度の範囲（無負荷時）

## ［ジ　ブ］（41.2mブーム）標準性能

| アウトリガ最大張出（7.6m） ー全周ー | | | | | | | | | | | | | | | | |
|---|---|---|---|---|---|---|---|---|---|---|---|---|---|---|---|---|
| ジブ長さ | 41.2mブーム＋8.0mジブ | | | | | | | | 41.2mブーム＋12.7mジブ | | | | | | | |
| オフセット | 5° | | 25° | | 45° | | 60° | | 5° | | 25° | | 45° | | 60° | |
| ブーム角度 | 作業半径(m) | 定格総荷重(t) | 作業半径(m) | 定格総荷重(t) | 作業半径(m) | 定格総荷重(t) | 作業半径(m) | 定格総荷重(t) | 作業半径(m) | 定格総荷重(t) | 作業半径(m) | 定格総荷重(t) | 作業半径(m) | 定格総荷重(t) | 作業半径(m) | 定格総荷重(t) |
| 84° | 5.7 | 4.0 | 8.4 | 3.5 | 10.2 | 2.2 | 11.0 | 1.25 | 6.8 | 2.6 | 11.2 | 2.0 | 14.0 | 1.1 | 15.3 | 0.6 |
| 80° | 9.5 | 4.0 | 12.0 | 3.2 | 13.6 | 2.05 | 14.2 | 1.2 | 11.0 | 2.6 | 15.2 | 1.8 | 17.6 | 1.1 | 18.6 | 0.57 |
| 76° | 13.3 | 4.0 | 15.6 | 3.0 | 17.0 | 2.0 | 17.3 | 1.15 | 15.2 | 2.6 | 18.9 | 1.65 | 21.1 | 1.05 | 21.8 | 0.55 |
| 74° | 15.2 | 4.0 | 17.2 | 2.8 | 18.5 | 1.95 | 18.8 | 1.15 | 17.2 | 2.6 | 20.8 | 1.55 | 22.7 | 1.05 | 23.3 | 0.55 |
| 72° | 16.9 | 3.75 | 18.8 | 2.7 | 20.1 | 1.9 | 20.3 | 1.15 | 19.3 | 2.6 | 22.6 | 1.5 | 24.3 | 1.0 | 24.9 | 0.55 |
| 70° | 18.5 | 3.45 | 20.5 | 2.65 | 21.6 | 1.85 | 21.8 | 1.15 | 21.1 | 2.5 | 24.4 | 1.45 | 25.9 | 1.0 | 26.3 | 0.55 |
| 68° | 20.2 | 3.25 | 22.0 | 2.45 | 23.1 | 1.8 | 23.2 | 1.15 | 23.0 | 2.35 | 26.1 | 1.4 | 27.5 | 0.98 | 27.7 | 0.55 |
| 65° | 22.6 | 2.9 | 24.3 | 2.2 | 25.3 | 1.8 | 25.3 | 1.1 | 25.5 | 2.1 | 28.5 | 1.3 | 29.7 | 0.95 | 29.8 | 0.54 |
| 60° | 26.0 | 2.2 | 27.7 | 1.95 | 28.5 | 1.7 | 28.5 | 1.1 | 29.4 | 1.75 | 32.2 | 1.2 | 33.0 | 0.92 | 33.0 | 0.53 |
| 55° | 29.2 | 1.4 | 30.7 | 1.35 | 31.3 | 1.3 | | | 32.8 | 1.25 | 35.6 | 1.05 | 36.0 | 0.9 | | |
| 53° | 30.4 | 1.15 | 31.9 | 1.15 | 32.3 | 1.1 | | | 34.1 | 1.0 | 36.7 | 0.89 | 37.0 | 0.79 | | |
| 51° | 31.6 | 0.94 | 32.9 | 0.91 | 33.3 | 0.88 | | | 35.3 | 0.78 | 37.8 | 0.71 | 38.1 | 0.67 | | |
| 49° | 32.7 | 0.73 | 34.0 | 0.7 | 34.3 | 0.69 | | | 36.5 | 0.57 | 39.0 | 0.53 | 39.2 | 0.51 | | |
| 48° | 33.3 | 0.65 | 34.5 | 0.61 | 34.7 | 0.6 | | | 37.1 | 0.48 | 39.5 | 0.44 | 39.7 | 0.43 | | |
| 47° | 33.9 | 0.55 | 35.0 | 0.52 | 35.2 | 0.51 | | | 37.7 | 0.39 | | | | | | |
| 46° | 34.4 | 0.46 | 35.5 | 0.43 | 35.7 | 0.42 | | | | | | | | | | |
| 45° | 35.0 | 0.39 | | | | | | | | | | | | | | |
| A(°) | 44~84 | | 45~84 | | | | 59~84 | | 46~84 | | 47~84 | | | | 59~84 | |

A:ブーム角度の範囲（無負荷時）

## ［ジ　ブ］（41.2mブーム）標準性能

| アウトリガ中間張出（7.2m） ー側方ー | | | | | | | | | | | | | | | | |
|---|---|---|---|---|---|---|---|---|---|---|---|---|---|---|---|---|
| ジブ長さ | 41.2mブーム＋8.0mジブ | | | | | | | | 41.2mブブーム＋12.7mジブ | | | | | | | |
| オフセット | 5° | | 25° | | 45° | | 60° | | 5° | | 25° | | 45° | | 60° | |
| ブーム角度 | 作業半径(m) | 定格総荷重(t) | 作業半径(m) | 定格総荷重(t) | 作業半径(m) | 定格総荷重(t) | 作業半径(m) | 定格総荷重(t) | 作業半径(m) | 定格総荷重(t) | 作業半径(m) | 定格総荷重(t) | 作業半径(m) | 定格総荷重(t) | 作業半径(m) | 定格総荷重(t) |
| 84° | 5.7 | 4.0 | 8.4 | 3.5 | 10.2 | 2.2 | 11.0 | 1.25 | 6.8 | 2.6 | 11.2 | 2.0 | 14.0 | 1.1 | 15.3 | 0.6 |
| 80° | 9.5 | 4.0 | 12.0 | 3.2 | 13.6 | 2.05 | 14.2 | 1.2 | 11.0 | 2.6 | 15.2 | 1.8 | 17.6 | 1.1 | 18.6 | 0.57 |
| 76° | 13.3 | 4.0 | 15.6 | 3.0 | 17.0 | 2.0 | 17.3 | 1.15 | 15.2 | 2.6 | 18.9 | 1.65 | 21.1 | 1.05 | 21.8 | 0.55 |
| 74° | 15.2 | 4.0 | 17.2 | 2.8 | 18.5 | 1.95 | 18.8 | 1.15 | 17.2 | 2.6 | 20.8 | 1.55 | 22.7 | 1.05 | 23.3 | 0.55 |
| 72° | 16.9 | 3.75 | 18.8 | 2.7 | 20.1 | 1.9 | 20.3 | 1.15 | 19.3 | 2.6 | 22.6 | 1.5 | 24.3 | 1.0 | 24.9 | 0.55 |
| 70° | 18.5 | 3.45 | 20.5 | 2.65 | 21.6 | 1.85 | 21.8 | 1.15 | 21.1 | 2.5 | 24.4 | 1.45 | 25.9 | 1.0 | 26.3 | 0.55 |
| 68° | 20.2 | 3.25 | 22.0 | 2.45 | 23.1 | 1.8 | 23.2 | 1.15 | 23.0 | 2.35 | 26.1 | 1.4 | 27.5 | 0.98 | 27.7 | 0.55 |
| 65° | 22.6 | 2.85 | 24.3 | 2.2 | 25.3 | 1.8 | 25.3 | 1.1 | 25.5 | 2.1 | 28.5 | 1.3 | 29.7 | 0.95 | 29.8 | 0.54 |
| 60° | 25.9 | 1.9 | 27.6 | 1.75 | 28.5 | 1.7 | 28.5 | 1.1 | 29.3 | 1.65 | 32.2 | 1.2 | 33.0 | 0.92 | 33.0 | 0.53 |
| 55° | 29.1 | 1.15 | 30.6 | 1.1 | 31.2 | 1.1 | | | 32.6 | 1.0 | 35.5 | 0.88 | 36.0 | 0.81 | | |
| 53° | 30.3 | 0.93 | 31.7 | 0.9 | 32.3 | 0.87 | | | 33.9 | 0.77 | 36.6 | 0.66 | 37.0 | 0.64 | | |
| 51° | 31.5 | 0.7 | 32.8 | 0.68 | 33.3 | 0.66 | | | 35.1 | 0.55 | 37.7 | 0.47 | 38.0 | 0.47 | | |
| 50° | 32.1 | 0.6 | 33.4 | 0.58 | 33.8 | 0.56 | | | 35.8 | 0.45 | | | | | | |
| 49 | 32.6 | 0.51 | 33.9 | 0.49 | 34.3 | 0.47 | | | | | | | | | | |
| A(°) | 48~84 | | | | | | 59~84 | | 49~84 | | 50~84 | | | | 59~84 | |

A:ブーム角度の範囲（無負荷時）

## ［ジ　ブ］（41.2mブーム）標準性能

| アウトリガ中間張出（5.28m） ー側方ー | | | | | | | | | | | | | | | | |
|---|---|---|---|---|---|---|---|---|---|---|---|---|---|---|---|---|
| ジブ長さ | 41.2mブーム＋8.0mジブ | | | | | | | | 41.2mブーム＋12.7mジブ | | | | | | | |
| オフセット | 5° | | 25° | | 45° | | 60° | | 5° | | 25° | | 45° | | 60° | |
| ブーム角度 | 作業半径(m) | 定格総荷重(t) | 作業半径(m) | 定格総荷重(t) | 作業半径(m) | 定格総荷重(t) | 作業半径(m) | 定格総荷重(t) | 作業半径(m) | 定格総荷重(t) | 作業半径(m) | 定格総荷重(t) | 作業半径(m) | 定格総荷重(t) | 作業半径(m) | 定格総荷重(t) |
| 84° | 5.7 | 4.0 | 8.4 | 3.5 | 10.2 | 2.2 | 11.0 | 1.25 | 6.8 | 2.6 | 11.2 | 2.0 | 14.0 | 1.1 | 15.3 | 0.6 |
| 80° | 9.5 | 4.0 | 12.0 | 3.2 | 13.6 | 2.05 | 14.2 | 1.2 | 11.0 | 2.6 | 15.2 | 1.8 | 17.6 | 1.1 | 18.6 | 0.57 |
| 76° | 13.3 | 4.0 | 15.6 | 3.0 | 17.0 | 2.0 | 17.3 | 1.15 | 15.2 | 2.6 | 18.9 | 1.65 | 21.1 | 1.05 | 21.8 | 0.55 |
| 74° | 15.0 | 3.7 | 17.2 | 2.8 | 18.5 | 1.95 | 18.8 | 1.15 | 17.2 | 2.6 | 20.8 | 1.55 | 22.7 | 1.05 | 23.3 | 0.55 |
| 72° | 16.6 | 3.0 | 18.8 | 2.55 | 20.1 | 1.9 | 20.3 | 1.15 | 19.2 | 2.5 | 22.6 | 1.5 | 24.3 | 1.0 | 24.9 | 0.55 |
| 70° | 18.1 | 2.4 | 20.2 | 2.05 | 21.6 | 1.85 | 21.8 | 1.15 | 20.7 | 2.0 | 24.4 | 1.45 | 25.9 | 1.0 | 26.3 | 0.55 |
| 68° | 19.7 | 1.9 | 21.7 | 1.65 | 23.0 | 1.55 | 23.2 | 1.15 | 22.4 | 1.6 | 26.0 | 1.3 | 27.5 | 0.98 | 27.7 | 0.55 |
| 65° | 21.8 | 1.3 | 23.8 | 1.15 | 25.0 | 1.1 | 25.3 | 1.05 | 24.8 | 1.1 | 28.3 | 0.93 | 29.6 | 0.87 | 29.8 | 0.54 |
| 63° | 23.2 | 1.0 | 25.1 | 0.88 | 26.3 | 0.85 | 26.5 | 0.85 | 26.2 | 0.81 | 29.6 | 0.7 | 30.9 | 0.65 | 31.0 | 0.53 |
| 62° | 23.9 | 0.87 | 25.8 | 0.75 | 26.9 | 0.73 | 27.0 | 0.72 | 26.9 | 0.68 | 30.2 | 0.58 | 31.5 | 0.54 | 31.7 | 0.52 |
| 61° | 24.7 | 0.73 | 26.4 | 0.63 | 27.5 | 0.61 | 27.6 | 0.59 | 27.6 | 0.55 | 30.9 | 0.47 | | | | |
| 60° | 25.3 | 0.6 | 27.1 | 0.5 | 28.1 | 0.49 | 28.2 | 0.46 | 28.3 | 0.43 | | | | | | |
| A(°) | 59~84 | | | | | | | | 59~84 | | 60~84 | | 61~84 | | | |

A:ブーム角度の範囲（無負荷時）

## ［ジ　ブ］（41.2mブーム）標準性能

| アウトリガ中間張出（4.28m） ー側方ー | | | | | | | | | | | | | | | | |
|---|---|---|---|---|---|---|---|---|---|---|---|---|---|---|---|---|
| ジブ長さ | 41.2mブーム＋8.0mジブ | | | | | | | | 41.2mブブーム＋12.7mジブ | | | | | | | |
| オフセット | 5° | | 25° | | 45° | | 60° | | 5° | | 25° | | 45° | | 60° | |
| ブーム角度 | 作業半径(m) | 定格総荷重(t) | 作業半径(m) | 定格総荷重(t) | 作業半径(m) | 定格総荷重(t) | 作業半径(m) | 定格総荷重(t) | 作業半径(m) | 定格総荷重(t) | 作業半径(m) | 定格総荷重(t) | 作業半径(m) | 定格総荷重(t) | 作業半径(m) | 定格総荷重(t) |
| 84° | 5.7 | 4.0 | 8.4 | 3.5 | 10.2 | 2.2 | 11.0 | 1.25 | 6.8 | 2.6 | 11.2 | 2.0 | 14.0 | 1.1 | 15.3 | 0.6 |
| 80° | 9.5 | 4.0 | 12.0 | 3.2 | 13.6 | 2.05 | 14.2 | 1.2 | 11.0 | 2.6 | 15.2 | 1.8 | 17.6 | 1.1 | 18.6 | 0.57 |
| 76° | 13.0 | 3.2 | 15.4 | 2.7 | 17.0 | 2.0 | 17.3 | 1.15 | 15.1 | 2.55 | 18.9 | 1.65 | 21.1 | 1.05 | 21.8 | 0.55 |
| 74° | 14.6 | 2.45 | 16.9 | 2.15 | 18.5 | 1.9 | 18.8 | 1.15 | 16.9 | 2.1 | 20.8 | 1.55 | 22.7 | 1.05 | 23.3 | 0.55 |
| 72° | 16.2 | 1.9 | 18.5 | 1.65 | 19.9 | 1.5 | 20.3 | 1.15 | 18.6 | 1.6 | 22.4 | 1.25 | 24.3 | 1.0 | 24.9 | 0.55 |
| 70° | 17.8 | 1.45 | 20.0 | 1.25 | 21.4 | 1.15 | 21.7 | 1.05 | 20.3 | 1.2 | 24.0 | 0.96 | 25.8 | 0.85 | 26.3 | 0.55 |
| 68° | 19.3 | 1.1 | 21.4 | 0.93 | 22.7 | 0.83 | 23.1 | 0.81 | 21.9 | 0.86 | 25.4 | 0.67 | 27.2 | 0.61 | 27.7 | 0.55 |
| 67° | 20.0 | 0.93 | 22.1 | 0.79 | 23.4 | 0.68 | 23.7 | 0.67 | 22.7 | 0.72 | 26.2 | 0.54 | 27.9 | 0.49 | 28.4 | 0.49 |
| 66° | 20.8 | 0.79 | 22.8 | 0.65 | 24.1 | 0.54 | 24.3 | 0.54 | 23.5 | 0.59 | 26.9 | 0.42 | | | | |
| 65° | 21.6 | 0.64 | 23.5 | 0.51 | | | | | | | | | | | | |
| A(°) | 64~84 | | | | 65~84 | | | | 65~84 | | | | 66~84 | | | |

A:ブーム角度の範囲（無負荷時）

# ブーム・ジブ

［ジ　ブ］（44.0mブーム）前方特別性能

| ジブ長さ | 44.0mブーム＋8.0mジブ | | | | | | | | 44.0mブーム＋12.7mジブ | | | | | | | |
|---|---|---|---|---|---|---|---|---|---|---|---|---|---|---|---|---|
| オフセット | 5° | | 25° | | 45° | | 60° | | 5° | | 25° | | 45° | | 60° | |
| ブーム角度 | 作業半径(m) | 定格総荷重(t) | 作業半径(m) | 定格総荷重(t) | 作業半径(m) | 定格総荷重(t) | 作業半径(m) | 定格総荷重(t) | 作業半径(m) | 定格総荷重(t) | 作業半径(m) | 定格総荷重(t) | 作業半径(m) | 定格総荷重(t) | 作業半径(m) | 定格総荷重(t) |
| 84° | 6.4 | 4.0 | 9.1 | 3.4 | 10.8 | 2.1 | 11.5 | 1.25 | 7.7 | 2.6 | 12.0 | 2.0 | 14.6 | 1.1 | 15.8 | 0.6 |
| 80° | 10.5 | 4.0 | 12.9 | 3.0 | 14.5 | 2.05 | 14.8 | 1.2 | 12.0 | 2.6 | 16.1 | 1.8 | 18.5 | 1.1 | 19.3 | 0.57 |
| 76° | 14.6 | 4.0 | 16.6 | 2.65 | 18.1 | 2.0 | 18.2 | 1.15 | 16.6 | 2.6 | 20.2 | 1.65 | 22.1 | 1.05 | 22.7 | 0.55 |
| 74° | 16.5 | 3.8 | 18.3 | 2.5 | 19.8 | 1.9 | 19.8 | 1.15 | 18.7 | 2.6 | 22.1 | 1.55 | 23.9 | 1.05 | 24.4 | 0.55 |
| 72° | 18.3 | 3.5 | 20.2 | 2.4 | 21.4 | 1.85 | 21.5 | 1.15 | 20.8 | 2.5 | 24.1 | 1.5 | 25.6 | 1.0 | 26.0 | 0.55 |
| 70° | 20.0 | 3.2 | 21.9 | 2.3 | 23.1 | 1.75 | 23.1 | 1.15 | 22.7 | 2.35 | 26.0 | 1.45 | 27.3 | 1.0 | 27.6 | 0.55 |
| 68° | 21.7 | 2.9 | 23.4 | 2.1 | 24.7 | 1.7 | 24.6 | 1.15 | 24.5 | 2.1 | 27.7 | 1.35 | 28.9 | 0.98 | 29.1 | 0.55 |
| 65° | 24.2 | 2.6 | 25.9 | 1.95 | 26.9 | 1.6 | 26.8 | 1.1 | 27.3 | 1.9 | 30.3 | 1.3 | 31.2 | 0.95 | 31.3 | 0.54 |
| 60° | 27.8 | 2.2 | 29.6 | 1.7 | 30.4 | 1.5 | 30.2 | 1.1 | 31.3 | 1.55 | 34.1 | 1.1 | 34.8 | 0.92 | 34.8 | 0.53 |
| 55° | 31.6 | 1.85 | 33.0 | 1.55 | 33.5 | 1.4 | | | 35.1 | 1.35 | 37.6 | 1.0 | 38.1 | 0.88 | | |
| 53° | 32.8 | 1.7 | 34.2 | 1.45 | 34.7 | 1.35 | | | 36.4 | 1.25 | 38.8 | 0.97 | 39.4 | 0.86 | | |
| 50° | 34.7 | 1.5 | 35.9 | 1.35 | 36.3 | 1.3 | | | 38.5 | 1.15 | 40.6 | 0.91 | 41.1 | 0.83 | | |
| 47° | 36.6 | 1.4 | 37.7 | 1.25 | 37.9 | 1.25 | | | 40.5 | 1.05 | 42.4 | 0.88 | 42.7 | 0.8 | | |
| 45° | 37.8 | 1.25 | 38.8 | 1.2 | 38.9 | 1.2 | | | 41.8 | 1.0 | 43.4 | 0.85 | 43.7 | 0.79 | | |
| 40° | 40.4 | 0.82 | 41.1 | 0.79 | | | | | 44.6 | 0.66 | 45.9 | 0.63 | | | | |
| 36° | 42.3 | 0.54 | 42.9 | 0.52 | | | | | 46.5 | 0.42 | 47.5 | 0.41 | | | | |
| 35° | 42.7 | 0.48 | 43.3 | 0.46 | | | | | 46.9 | 0.36 | | | | | | |
| 34° | 43.2 | 0.42 | 43.8 | 0.4 | | | | | | | | | | | | |
| 33° | 43.6 | 0.37 | | | | | | | | | | | | | | |
| A(°) | 32~84 | | 33~84 | | 44~84 | | 59~84 | | 34~84 | | 35~84 | | 44~84 | | 59~84 | |

A：ブーム角度の範囲（無負荷時）

［ジ　ブ］（41.2mブーム）前方特別性能

| ジブ長さ | 41.2mブーム＋8.0mジブ | | | | | | | | 41.2mブーム＋12.7mジブ | | | | | | | |
|---|---|---|---|---|---|---|---|---|---|---|---|---|---|---|---|---|
| オフセット | 5° | | 25° | | 45° | | 60° | | 5° | | 25° | | 45° | | 60° | |
| ブーム角度 | 作業半径(m) | 定格総荷重(t) | 作業半径(m) | 定格総荷重(t) | 作業半径(m) | 定格総荷重(t) | 作業半径(m) | 定格総荷重(t) | 作業半径(m) | 定格総荷重(t) | 作業半径(m) | 定格総荷重(t) | 作業半径(m) | 定格総荷重(t) | 作業半径(m) | 定格総荷重(t) |
| 84° | 5.7 | 4.0 | 8.4 | 3.5 | 10.2 | 2.2 | 11.0 | 1.25 | 6.8 | 2.6 | 11.2 | 2.0 | 14.0 | 1.1 | 15.3 | 0.6 |
| 80° | 9.5 | 4.0 | 12.0 | 3.2 | 13.6 | 2.05 | 14.2 | 1.2 | 11.0 | 2.6 | 15.2 | 1.8 | 17.6 | 1.1 | 18.6 | 0.57 |
| 76° | 13.3 | 4.0 | 15.6 | 3.0 | 17.0 | 2.0 | 17.3 | 1.15 | 15.2 | 2.6 | 18.9 | 1.65 | 21.1 | 1.05 | 21.8 | 0.55 |
| 74° | 15.2 | 4.0 | 17.2 | 2.8 | 18.5 | 1.95 | 18.8 | 1.15 | 17.2 | 2.6 | 20.8 | 1.55 | 22.7 | 1.05 | 23.3 | 0.55 |
| 72° | 16.9 | 3.75 | 18.8 | 2.7 | 20.1 | 1.9 | 20.3 | 1.15 | 19.3 | 2.6 | 22.6 | 1.5 | 24.3 | 1.0 | 24.9 | 0.55 |
| 70° | 18.5 | 3.45 | 20.5 | 2.65 | 21.6 | 1.85 | 21.8 | 1.15 | 21.1 | 2.5 | 24.4 | 1.45 | 25.9 | 1.0 | 26.3 | 0.55 |
| 68° | 20.2 | 3.25 | 22.0 | 2.45 | 23.1 | 1.8 | 23.2 | 1.15 | 23.0 | 2.35 | 26.1 | 1.4 | 27.5 | 0.98 | 27.7 | 0.55 |
| 65° | 22.6 | 2.9 | 24.3 | 2.2 | 25.3 | 1.8 | 25.3 | 1.1 | 25.5 | 2.1 | 28.5 | 1.3 | 29.7 | 0.95 | 29.8 | 0.54 |
| 60° | 26.2 | 2.5 | 27.7 | 1.95 | 28.5 | 1.7 | 28.5 | 1.1 | 29.4 | 1.75 | 32.2 | 1.2 | 33.0 | 0.92 | 33.0 | 0.53 |
| 55° | 29.6 | 2.2 | 31.0 | 1.75 | 31.6 | 1.6 | | | 33.1 | 1.55 | 35.6 | 1.1 | 36.0 | 0.9 | | |
| 53° | 30.8 | 2.1 | 32.2 | 1.7 | 32.7 | 1.55 | | | 34.4 | 1.45 | 36.8 | 1.1 | 37.1 | 0.9 | | |
| 50° | 32.8 | 1.9 | 33.9 | 1.65 | 34.3 | 1.5 | | | 36.3 | 1.35 | 38.5 | 1.05 | 38.7 | 0.88 | | |
| 47° | 34.5 | 1.75 | 35.5 | 1.55 | 35.7 | 1.5 | | | 38.2 | 1.3 | 40.1 | 1.0 | 40.3 | 0.88 | | |
| 45° | 35.6 | 1.55 | 36.6 | 1.5 | 36.6 | 1.45 | | | 39.4 | 1.2 | 41.2 | 1.0 | 41.2 | 0.88 | | |
| 40° | 38.0 | 1.05 | 38.9 | 1.0 | | | | | 42.2 | 0.94 | 43.7 | 0.88 | | | | |
| 35° | 40.3 | 0.76 | 40.9 | 0.72 | | | | | 44.7 | 0.61 | 45.8 | 0.58 | | | | |
| 31° | 41.8 | 0.55 | 42.3 | 0.51 | | | | | 46.3 | 0.42 | 47.3 | 0.41 | | | | |
| 30° | 42.2 | 0.5 | 42.6 | 0.46 | | | | | 46.7 | 0.37 | | | | | | |
| 29° | 42.5 | 0.45 | 42.9 | 0.42 | | | | | | | | | | | | |
| 28° | 42.9 | 0.41 | | | | | | | | | | | | | | |
| A(°) | 27~84 | | 28~84 | | 44~84 | | 59~84 | | 29~84 | | 30~84 | | 44~84 | | 59~84 | |

A：ブーム角度の範囲（無負荷時）

## ❷アウトリガ不使用

単位：(t)

| | 静止時 | | | | 走行時（1.6km/h以下） | | | |
|---|---|---|---|---|---|---|---|---|
| ブーム長さ | 9.8m | | 16.6m | | 9.8m | | 16.6m | |
| 作業半径 | 前方 | 全周 | 前方 | 全周 | 前方 | 全周 | 前方 | 全周 |
| 3.5m | 8.95 | 3.9 | 8.7 | 3.6 | 7.5 | 3.2 | 7.25 | 3.0 |
| 4.0m | 7.8 | 3.0 | 7.5 | 2.65 | 6.5 | 2.45 | 6.3 | 2.2 |
| 4.5m | 6.8 | 2.2 | 6.5 | 1.9 | 5.7 | 1.8 | 5.4 | 1.55 |
| 5.0m | 5.95 | 1.6 | 5.65 | 1.3 | 4.95 | 1.3 | 4.7 | 1.05 |
| 5.5m | 5.2 | 1.05 | 4.9 | 0.75 | 4.35 | 0.85 | 4.1 | 0.6 |
| 6.0m | 4.55 | 0.6 | 4.25 | 0.5 | 3.8 | 0.5 | 3.55 | |
| 6.5m | 4.0 | | 3.7 | | 3.3 | | 3.05 | |
| 7.0m | | | 3.15 | | | | 2.6 | |
| 8.0m | | | 2.3 | | | | 1.9 | |
| 9.0m | | | 1.6 | | | | 1.3 | |
| 10.0m | | | 1.0 | | | | 0.8 | |
| A（°） | 0~73 | 20~60 | 35~73 | 60~73 | 0~73 | 20~60 | 35~73 | 60~73 |
| 標準フック | 25tフック | | | | 25tフック | | | |

A：ブーム角度の範囲（無負荷時）

## ❶アウトリガ使用時の注意

1. 定格総荷重は、水平堅土上においてクレーンを水平に設置した状態での値で、ブーム作業時はつり具と主巻フック質量（60tフック:490kg、25tフック:330kg）を、ジブ作業時はつり具と補巻フック質量（100kg）を含んだ値です。
   太線より上はクレーンの強度によって定められ、下はクレーンの安定度によって定められています。
2. 作業半径は、ブームのたわみを含んだ実際の値に基づいていますので、ブーム作業時は必ず作業半径を基準にしてください。
3. ジブの定格総荷重は、ブーム長さ41.2m以下と41.2mを超えた場合で異なります。
4. ジブ作業は、ブームの角度を基準にしてください。なお、作業半径は41.2mブームおよび44.0mブームにジブを装着した場合の参考値を示します。
5. シングルトップの定格総荷重は、ブームの定格総荷重より減算荷重（60tフック吊下げ時:390kg、25tフック吊下げ時:230kg）を差し引いた値とし、つり具と補巻フック質量（100kg）を含んだ値で、かつ限度は5.0tです。
6. 高速巻下げは、フックのみを降下するときに使用してください。
   また、急激なレバー操作は避けてください。
7. 各ブーム長さにおけるフックのワイヤロープ標準巻掛本数は下表のとおりです。
   ただし、この掛数以外で使用する場合は、ロープ1本当り主巻4.29t以下、補巻5.0t以下としてください。

| ブーム長さ | 9.8m | 16.6m | 23.5m | 30.3m | 37.2m | 41.2m | 44.0m | ジブ、シングルトップ |
|---|---|---|---|---|---|---|---|---|
| 巻掛本数 | 14 | 8 | 6 | 4 | 4 | 4 | 4 | 1 |

8. ジブにおけるフックのワイヤロープ巻掛本数は1本です。
9. 側方域でのつり上げ性能は、アウトリガ張出幅によって異なります。
   張出幅に応じた性能で作業をしてください。
   また、前方・後方域でのつり上げ性能は「アウトリガ最大張出」の定格総荷重ですが、アウトリガ張出幅によってその前方・後方域の範囲（角度a）が異なります。

| 張出幅 | 中間張出(7.2m) | 中間張出(5.28m) | 中間張出(4.28m) | 最小張出(2.36m) |
|---|---|---|---|---|
| 角度a° | 45 | 30 | 25 | 10 |

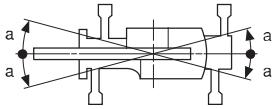


10. 前方特別性能は、フロントアウトリガが最大張出（7.6m）、リヤアウトリガが中間張出（5.28m）以上の組み合わせのときに設定できます。
    前方特別性能で作業が行える前方域の範囲（角度b）は50°です。
    また、側方・後方域でのつり上げ性能は、アウトリガ張出幅に応じた標準性能となります。

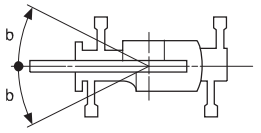


## ❷アウトリガ不使用時の注意

1. 定格総荷重は、水平堅土上においてタイヤのエア圧が規定圧（900kPa {9.00kgf/cm²}）で、かつサスペンションシリンダをロックーダウン（最縮小）した場合の値で、ブーム作業時はつり具と主巻フック質量（60tフック:490kg、25tフック:330kg）を含んだ値です。
   太線より上はクレーンの強度によって定められ、下は安定度によって定められています。実際の作業では、地盤、作業状態等を考慮して使用してください。
2. 作業半径は、ブームおよびタイヤのたわみを含んだ実際の値に基づいていますので、必ず作業半径を基準にしてください。
3. 各ブーム長さにおけるフックのワイヤロープ標準巻掛本数は下表のとおりです。
   ただし、この掛数以外で使用する場合は、ロープ1本当り主巻4.29t以下、補巻5.0t以下としてください。

| ブーム長さ | 9.8m | 16.6m | シングルトップ |
|---|---|---|---|
| 巻掛本数 | 4 | 4 | 1 |

4. 高速巻下げ作業、ブーム長さが16.6mを超えるブーム作業およびジブの使用はしないでください。
5. 「前方」のクレーン作業は、AMLの「前方位置シンボル」が点灯しているときに行ってください。前方の範囲は、ブームがキャリヤの前方2°以内です。

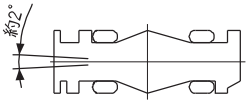


6. シングルトップの定格総荷重は、ブームの定格総荷重より減算荷重（60tフック吊下げ時:390kg、25tフック吊下げ時:230kg）を差し引いた値とし、つり具と補巻フック質量（100kg）を含んだ値で、かつ限度は5.0tです。
7. つり荷走行は、「駆動切換」スイッチを「L／6D」にし、シフトレバーを1速にして行ってください。
8. つり荷走行は、旋回ブレーキをかけ、荷が振れないように地面近くに保持し、1.6km/h以下で行ってください。特に急ハンドル、急発進、急ブレーキは避けてください。
9. つり荷走行中には、クレーン作業を行わないでください。